Clés dynamométriques édition X

Série S à carré conducteur
Série W avec profil étroit

La nouvelle référence en matière de sécurité, de simplicité et de performance

ENERPAC®

ENERPAC
POWERFUL SOLUTIONS. GLOBAL FORCE.

▼ Image : **S3000X**

La nouvelle référence en matière de sécurité, de simplicité et de performance

Sécurité et performance

- **Construction monocoque compacte très solide offrant un rayon de manœuvre restreint sans sacrifier la résistance**
- **Angle de rotation de 35° et course retour rapide pour un fonctionnement accéléré**
- **Solide bloc à sorties avec sécurité renforcée pour un travail sans risque de l'opérateur**

Simplicité

- **Bras de réaction enclenchable à 360° avec levier de déclenchement rapide pour une manipulation facilitée, y compris avec des gants**
- **Clé fournie avec une poignée solide montable des deux côtés de l'outil pour une meilleure maniabilité**
- **Carré conducteur à bouton poussoir de déclenchement pour inverser rapidement le carré conducteur lors du serrage ou desserrage**

Polyvalence

- **Disponible avec bloc à sorties TSP300 bi-axial en option favorisant la maniabilité horizontale et verticale, et offrant une plus grande durabilité [1)]**

Précision

- **Couple constant garantissant une précision de ±3 % sur toute la course**
- **Indicateur d'angle de virage en option permettant de mesurer la rotation**

[1)] Le bloc à sorties TSP300 est destiné uniquement aux outils de l'édition X et n'est pas compatible avec ceux de l'édition standard. Pour les pièces de rechange des outils disponibles, reportez-vous à la fiche de réparation consultable à l'adresse www.enerpac.com

Deux types de poignée

Solide, la poignée de positionnement à angle droit est fournie de série avec l'outil de la série S (édition X). La poignée de positionnement droite est disponible comme accessoire.

Clés compatibles de la série S (édition X)	Référence poignées de positionnement à angle droit (compris)	Référence poignées de positionnement droites (en option)
S1500X, S3000X	**SWH6A**	**SWH6S**
S6000X, S11000X	**SWH10A**	**SWH10S**
S25000X	**SWH10EA [2)]**	

[2)] La poignée SWH10EA comprend un œil de levage.

Raccord tournant TSP série Pro

Proposé en option et pourvu d'un solide verrouillage, le bloc à sorties TSP300 bi-axial permet une rotation à 360° sur l'axe des X et à 160° sur l'axe des Y.

Pour commander [1)]

Clés de la série S (édition X) en option montage usine : ajoutez un P avant le X de la référence de l'outil. Exemple : **S1500PX**.

Commandez comme accessoire à l'aide de la référence **TSP300**, adaptable aux clés de la série S (édition X) disponibles. Raccords rapides mâles et femelles compris.

Page : 6

Certifiée ATEX.
Le certificat d'étalonnage est fourni.

Tous les outils de l'édition X sont certifiés CE - ATEX et livrés avec un certificat d'étalonnage.

CE Ex II 2 GD T4

Clés dynamométriques à carré conducteur de l'édition X

Fourni avec la clé : ① ② ⑥ ⑧.
Les autres éléments sont disponibles en option.

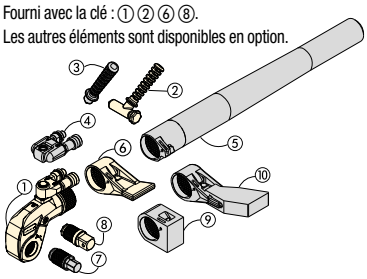

① Unité de commande
② Poignée de positionnement à angle droit
③ Poignée de positionnement droite
④ Raccord tournant de la série Pro
⑤ Rallonge de bras de réaction tubulaire
⑥ Bras de réaction standard
⑦ Clé Allen
⑧ Carré conducteur
⑨ Bras de réaction court
⑩ Bras de réaction allongé

250%

Sélectionnez le couple approprié

Choisissez votre clé dynamométrique Enerpac en appliquant la méthode suivante : le couple de desserrage équivaut environ à 250 % du couple de serrage.

Série S Édition X

Couple maximal :
34.099 Nm

Gamme du carré conducteur :
¾ - 2½ pouces

Rayon de pointe :
25 - 64 mm

Pression de travail maximale :
690 bars

Accessoires optionnels

Vous trouverez la liste complète des accessoires proposés en option en page 6.

CHOIX DE LA CLÉ DYNAMOMÉTRIQUE (selon la taille des douilles)

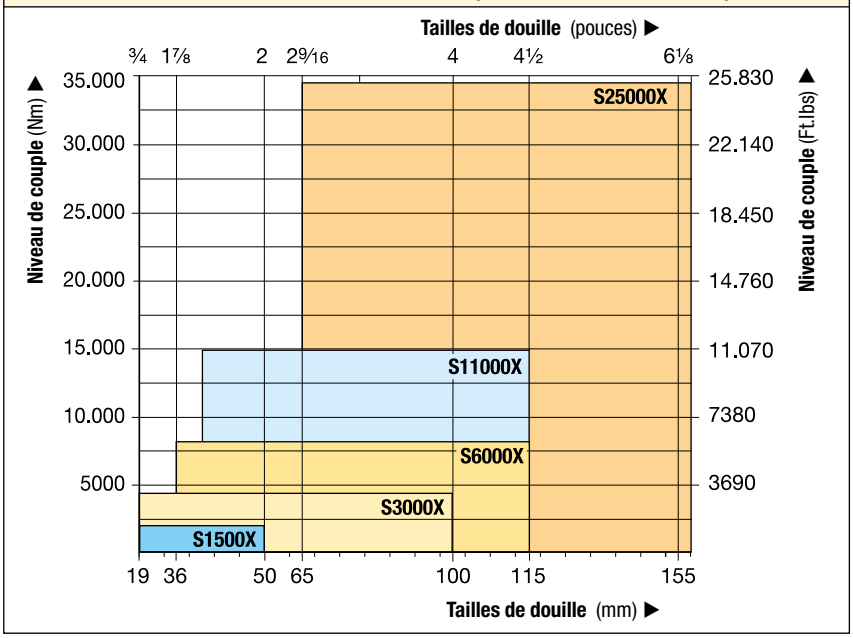

▼ *La conception en acier rigide des clés dynamométriques de la série S garantit leur durabilité, leur fiabilité et leur sécurité.*

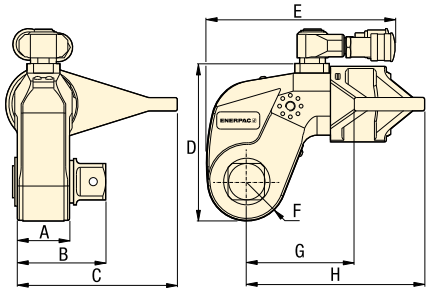

Couple nominal à 690 bars (Nm)	(ft-lb)	Couple minimal à 69 bars (Nm)	(ft-lb)	Carré conducteur Taille (pouces)	Référence (fourni avec la clé)	Angle de virage Référence (en option)	Référence clé dynamo-métrique *	Dimensions (mm) A	B	C	D	E	F	G	H	(kg)
1952	1440	195	144	¾	SD15-012	AOT15	**S1500X**	39	65	108	97	136	25	70	129	3,2
4373	3225	438	323	1	SD30-100	AOT30	**S3000X**	48	78	135	128	173	33	90	161	5,6
8338	6150	834	615	1½	SD60-108	AOT60	**S6000X**	55	92	169	157	192	40	110	188	9,2
15.151	11.175	1516	1118	1½	SD110-108	AOT110	**S11000X**	72	114	197	190	228	50	133	229	15,8
34.099	25.150	3410	2515	2½	SD250-208	AOT250	**S25000X**	89	143	246	244	287	64	182	295	32,2

* Pour commander une clé dynamométrique de la série S (édition X) équipée d'un bloc à sorties TSP300 bi-axial, ajoutez un P avant le X de la référence de l'outil. Exemple : **S1500PX**.

ENERPAC
POWERFUL SOLUTIONS. GLOBAL FORCE.

▼ Image : **cassette W4206X avec unité de commande W4000X** (poignée droite en option sur le modèle au second plan)

La nouvelle référence en matière de sécurité, de simplicité et de performance

Sécurité et performance

- **Excellent rapport taille/solidité et accès facile aux endroits difficiles à atteindre sans sacrifier la résistance**
- **Angle de rotation de 30° et course retour rapide pour un fonctionnement accéléré**
- **Solide bloc à sorties avec sécurité renforcée pour un travail sans risque de l'opérateur**

Simplicité

- **Dotée d'un mécanisme de libération rapide, l'unité de commande permet de changer rapidement de cassette, sans outil**
- **Démontage simple, rapide et sans outils spéciaux pour effectuer la maintenance**
- **Clé fournie avec une poignée solide montable des deux côtés et au-dessus de la cassette pour une meilleure maniabilité**

Polyvalence

- **Disponible avec bloc à sorties TSP300 bi-axial en option favorisant la maniabilité horizontale et verticale, et offrant une plus grande durabilité [1)]**
- **Les unités de commande, les cassettes et la plupart des accessoires de l'édition X sont compatibles avec les outils de l'édition standard [1)]**
- **Unité de commande compatible avec les cassettes des séries UltraSlim et WCR**

Précision

- **Couple constant garantissant une précision de ±3 % sur toute la course**

[1)] Le bloc à sorties TSP300 est destiné uniquement aux outils de l'édition X et n'est pas compatible avec ceux de l'édition standard. Pour les pièces de rechange des outils disponibles, reportez-vous à la fiche de réparation consultable à l'adresse www.enerpac.com

Deux types de poignée

Solide, la poignée de positionnement à angle droit est fournie de série avec la cassette de la série W (édition X). Destinée aux applications à accès très limité, la poignée de positionnement droite est disponible comme accessoire.

Compatible avec les cassettes de la série W (édition X)	Référence poignées de positionnement à angle droit (compris)	Référence poignées de positionne-ment droites (en option)
W2000X, W4000X	**SWH6A**	**SWH6S**
W8000X, W15000X	**SWH10A**	**SWH10S**
W22000X, W35000X	**SWH10EA [2)]**	

[2)] La poignée SWH10EA comprend un œil de levage.

Raccord tournant de la série TSP Pro

Proposé en option et pourvu d'un solide verrouillage, le bloc à sorties TSP300 bi-axial permet une rotation à 360° sur l'axe des X et à 160° sur l'axe des Y.

Pour commander [1)]

Unités de commande de la série W (édition X) en option montage usine : ajoutez un P avant le X de la référence de l'outil. Exemple : **W2000PX**.

Commandez comme accessoire à l'aide de la référence **TSP300**, adaptable aux unités de commande de la série W (édition X) disponibles. Raccords rapides mâles et femelles compris.

Page : 6

Certifiée ATEX.
Le certificat d'étalonnage est fourni.

Tous les outils de l'édition X sont certifiés CE - ATEX et livrés avec un certificat d'étalonnage.

CE Ex II 2 GD T4

Clés hexagonales de la série W, édition X

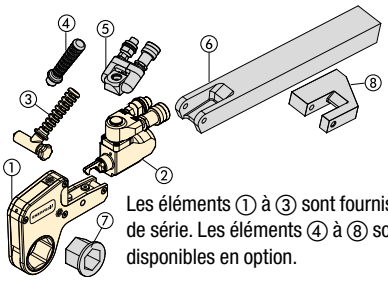

Les éléments ① à ③ sont fournis de série. Les éléments ④ à ⑧ sont disponibles en option.

Cassettes hexagonales et inserts de réduction

Gamme complète de cassettes hexagonales et d'inserts de réduction interchangeables pour une polyvalence maximale. Plus d'informations sur www.enerpac.com

Couple maximal :
47.454 Nm

Gamme d'hexagones :
27 - 155 mm | 1 1/16 - 6 1/8 pouces

Pression de travail maximale :
690 bars

① Cassette hexagonale
② Unité de commande
③ Poignée de positionnement à angle droit
④ Poignée de positionnement droite
⑤ Raccord tournant de la série Pro
⑥ Bras de réaction allongé
⑦ Insert de réduction
⑧ Bras de réaction carré

▼ TABLEAU DE SÉLECTION - Pour des informations techniques complètes, rendez-vous à l'adresse www.enerpac.com

Unité de commande W2000X Couple nominal 2766 Nm			Unité de commande W4000X Couple nominal 5661 Nm			Unité de commande W8000X Couple nominal 11.484 Nm			Unité de commande W15000X Couple nominal 20.785 Nm			Unité de commande W22000X Couple nominal 30.506 Nm			Unité de commande W35000X Couple nominal 47.454 Nm		
Référence cassette	Dimension hexagonale (mm)	(pouce)	Référence cassette	Dimension hexagonale (mm)	(pouce)	Référence cassette	Dimension hexagonale (mm)	(pouce)	Référence cassette	Dimension hexagonale (mm)	(pouce)	Référence cassette	Dimension hexagonale (mm)	(pouce)	Référence cassette	Dimension hexagonale (mm)	(pouce)
W2101X	27	1 1/16	W4105X	33	1 5/16	W8114X	48	1 7/8	W15207X	62	2 7/16	W22215X	75	2 15/16	W35302X	80	3 1/8
W2102X	28	1 1/8	W4106X	35	1 3/8	W8115X	49	1 15/16	W15208X	63	2 1/2	W22300X	77	3	W35303X	81	3 3/16
W2103X	30	1 3/16	W4107X	36	1 7/16	W8200X	50	2	W15209X	65	2 9/16	W22301X	78	3 1/16	W35304X	83	3 1/4
W2104X	32	1 1/4	W4108X	38	1 1/2	W8201X	52	2 1/16	W15210X	67	2 5/8	W22302X	80	3 1/8	W35305X	84	3 5/16
W2105X	33	1 5/16	W4109X	40	1 9/16	W8202X	54	2 1/8	W15211X	68	2 11/16	W22303X	81	3 3/16	W35085MX	85	–
W2106X	35	1 3/8	W4110X	41	1 5/8	W8203X	55	2 3/16	W15212X	70	2 3/4	W22304X	83	3 1/4	W35306X	86	3 3/8
W2107X	36	1 7/16	W4111X	43	1 11/16	W8204X	57	2 1/4	W15213X	71	2 13/16	W22305X	84	3 5/16	W35307IX	–	3 7/16
W2108X	38	1 1/2	W4112X	44	1 3/4	W8205X	59	2 5/16	W15214X	73	2 7/8	W22085MX	85	–	W35308X	89	3 1/2
W2109X	40	1 9/16	W4113X	46	1 13/16	W8206X	60	2 3/8	W15215X	75	2 15/16	W22306X	86	3 3/8	W35090MX	90	–
W2110X	41	1 5/8	W4114X	48	1 7/8	W8207X	62	2 7/16	W15300X	77	3	W22307IX	–	3 7/16	W35309X	91	3 9/16
W2111X	43	1 11/16	W4115X	49	1 15/16	W8208X	63	2 1/2	W15301X	78	3 1/16	W22308X	89	3 1/2	W35310X	92	3 5/8
W2112X	44	1 3/4	W4200X	50	2	W8209X	65	2 9/16	W15302X	80	3 1/8	W22090MX	90	–	W35311X	94	3 11/16
W2113X	46	1 13/16	W4201X	52	2 1/16	W8210X	67	2 5/8	W15303X	81	3 3/16	W22309X	91	3 9/16	W35312X	95	3 3/4
W2114X	48	1 7/8	W4202X	54	2 1/8	W8211X	68	2 11/16	W15304X	83	3 1/4	W22310X	92	3 5/8	W35313X	97	3 13/16
W2115X	49	1 15/16	W4203X	55	2 3/16	W8212X	70	2 3/4	W15305X	84	3 5/16	W22311X	94	3 11/16	W35314X	99	3 7/8
W2200X	50	2	W4204X	57	2 1/4	W8213X	71	2 13/16	W15085MX	85	–	W22312X	95	3 3/4	W35315X	100	3 15/16
W2201X	52	2 1/16	W4205X	59	2 5/16	W8214X	73	2 7/8	W15306X	86	3 3/8	W22313X	97	3 13/16	W35400X	102	4
W2202X	54	2 1/8	W4206X	60	2 3/8	W8215X	75	2 15/16	W15307IX	–	3 7/16	W22314X	99	3 7/8	W35401IX	–	4 1/16
W2203X	55	2 3/16	W4207X	62	2 7/16	W8300X	78	3	W15308X	89	3 1/2	W22315X	100	3 15/16	W35402X	105	4 1/8
W2204X	57	2 1/4	W4208X	63	2 1/2	W8301X	80	3 1/16	W15090MX	90	–	W22400X	102	4	W35403IX	–	4 3/16
W2205X	59	2 5/16	W4209X	65	2 9/16	W8302X	80	3 1/8	W15309X	91	3 9/16	W22401IX	–	4 1/16	W35404X	108	4 1/4
W2206X	60	2 3/8	W4210X	67	2 5/8	W8303X	81	3 3/16	W15310X	92	3 5/8	W22402X	105	4 1/8	W35405X	110	4 5/16
			W4211X	68	2 11/16	W8304X	83	3 1/4	W15311X	94	3 11/16	W22403IX	–	4 3/16	W35406X	111	4 3/8
			W4212X	70	2 3/4	W8305X	84	3 5/16	W15312X	95	3 3/4	W22404X	108	4 1/4	W35407X	113	4 7/16
			W4213X	71	2 13/16	W8085MX	85	–	W15313X	97	3 13/16	W22405X	110	4 5/16	W35408IX	–	4 1/2
			W4214X	73	2 7/8	W8306X	86	3 3/8	W15314X	99	3 7/8	W22406X	111	4 3/8	W35115MX	115	–
			W4215X	75	2 15/16	W8307IX	–	3 7/16	W15315X	100	3 15/16	W22407X	113	4 7/16	W35409IX	–	4 9/16
			W4300X	77	3	W8308X	89	3 1/2	W15400X	102	4	W22408IX	–	4 1/2	W35410IX	–	4 5/8
			W4301X	78	3 1/16	W8090MX	90	–	W15401IX	–	4 1/16	W22115MX	115	–	W35123MX	120	4 3/4
			W4302X	80	3 1/8	W8309X	91	3 9/16	W15402X	105	4 1/8	W22409IX	–	4 9/16	W35412X	123	–
			W4303X	81	3 3/16	W8310X	92	3 5/8	W15403IX	–	4 3/16	W22410IX	–	4 5/8	W35414X	124	4 7/8
			W4304X	83	3 1/4	W8311X	94	3 11/16	W15404X	108	4 1/4	W22412X	120	4 3/4	W35500X	127	5
			W4305X	84	3 5/16	W8312X	95	3 3/4	W15405X	110	4 5/16	W22123MX	123	–	W35502X	130	5 1/8
			W4085MX	85	–	W8313X	97	3 13/16	W15406X	111	4 3/8	W22414X	124	4 7/8	W35503IX	–	5 3/16
			W4306X	86	3 3/8	W8314X	99	3 7/8	W15407X	113	4 7/16	W22500X	127	5	W35504X	–	5 1/4
						W8315X	100	3 15/16	W15408IX	–	4 1/2	W22502X	130	5 1/8	W35506X	135	5 3/8
						W8400X	102	4	W15115MX	115	–	W22503IX	–	5 3/16	W35508X	–	5 1/2
						W8401IX	–	4 1/16	W15409IX	–	4 9/16	W22504X	–	5 1/4	W35509X	–	5 9/16
						W8402X	105	4 1/8	W15410IX	–	4 5/8	W22506X	135	5 3/8	W35510X	–	5 5/8
															W35512X	145	5 3/4
															W35514X	150	5 7/8
															W35600X	151	–
															W35151MX	153	6
															W35602X	155	6 1/8

ENERPAC
POWERFUL SOLUTIONS. GLOBAL FORCE.

Bras de réaction court pour entraînements par clés Allen

Référence	SRA15X	SRA30X	SRA60X	SRA110X	SRA250X
C1 (mm)	67,5	80,0	91,5	127,5	158,5
H1 (mm)	74,0	74,0	89,0	106,0	135,0

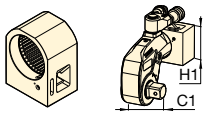

Séries
TSP
RTEX
SRSX

Raccord tournant de la série TSP Pro

- **Verrouillage solide**
- **Rotation à 360° sur l'axe des X et 160° sur l'axe des Y**
- **Meilleure maniabilité de l'outil dans les endroits exigus**
- **Simplifie l'installation de flexibles**
- **Raccords rapides mâles et femelles compris**

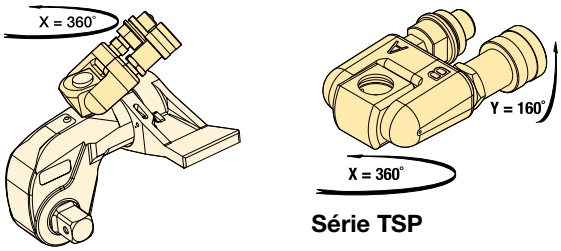

Série TSP

Pour ces références de clé dynamométrique	Référence [1]	Pression maximale (bars)	(kg)
S1500X, S3000X, S6000X, S11000X, S25000X	**TSP300**	690	0,2

[1] Pour commander une clé dynamométrique de la série S (édition X) équipée d'un bloc à sorties TSP300 bi-axial, ajoutez un P avant le X de la référence de l'outil. Exemple : **S1500PX**.
Le bloc à sorties TSP300 est destiné uniquement aux outils de l'édition X et n'est pas compatible avec ceux de l'édition standard. Pour les pièces de rechange des outils disponibles, reportez-vous à la fiche de réparation consultable à l'adresse www.enerpac.com

Rallonges de bras de réaction tubulaire de la série RTEX

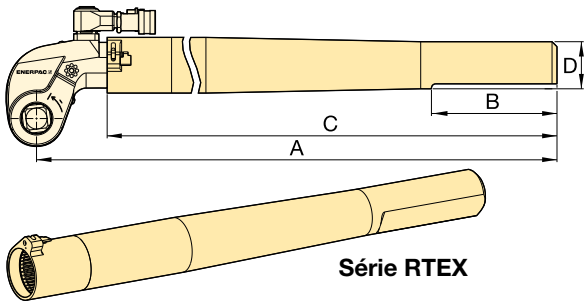

Série RTEX

- **Dimensionnées pour le couple maximal**
- **Meilleure maniabilité de l'outil dans les endroits exigus**

Pour ces références de clé dynamométrique	Référence	Dimensions (mm)				(kg) *
		A	B	C	D	
S1500X	**RTE15X**	706	152	636	58	4,6
S3000X	**RTE30X**	733	152	647	57	5,5
S6000X	**RTE60X**	747	152	659	65	7,7
S11000X	**RTE110X**	769	152	675	76	11,2
S25000X	**RTE250X**	813	152	685	100	17,3

* Les poids indiqués sont ceux des accessoires seuls (sans la clé).

Bras de réaction allongés de la série SRSX

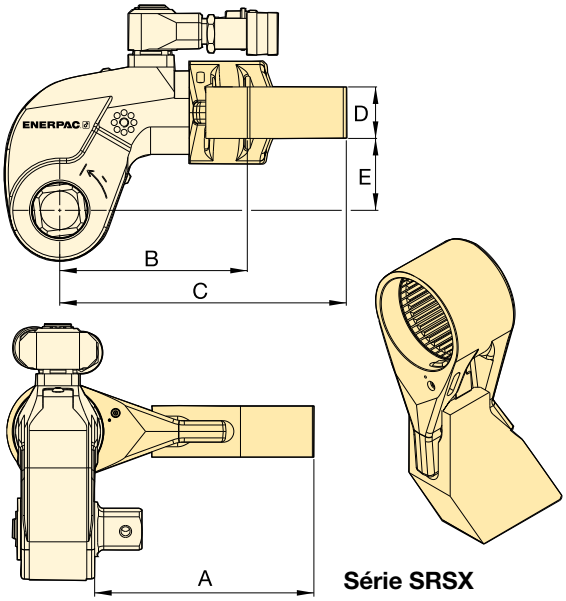

Série SRSX

- **Conception légère interchangeable**

Pour clés réf.	Couple max. (Nm)	Référence	Dimensions (mm)					(kg) *
			A	B	C	D	E	
S1500X	1801	**SRS151X**	94	86	127	24	34	0,8
	1641	**SRS152X**	119	97	138	24	34	1,0
	1533	**SRS153X**	145	109	148	24	34	1,2
S3000X	3918	**SRS301X**	111	106	168	34	48	1,6
	3712	**SRS302X**	137	117	182	34	48	2,0
	3574	**SRS303X**	162	132	198	34	48	2,5
S6000X	7842	**SRS601X**	138	128	192	39	62	2,3
	7454	**SRS602X**	163	144	207	39	62	2,7
	7175	**SRS603X**	189	159	222	39	62	3,4
S11000X	14.650	**SRS1101X**	149	157	232	46	76	4,4
	13.957	**SRS1102X**	175	172	247	46	76	5,1
	13.391	**SRS1103X**	200	187	261	46	76	5,8
S25000X	33.538	**SRS2501X**	183	209	295	50	100	7,6
	32.049	**SRS2502X**	208	222	310	50	100	8,4
	30.750	**SRS2503X**	233	236	326	50	100	10,0

* Les poids indiqués sont ceux des accessoires seuls (sans la clé).

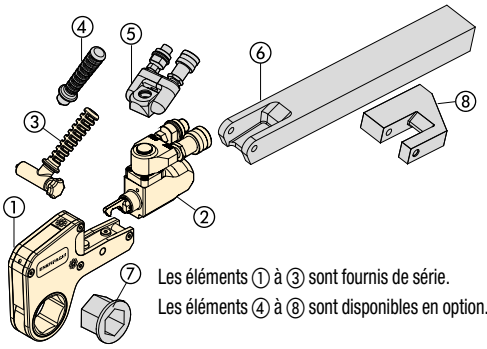

① Cassette hexagonale
② Unité de commande
③ Poignée de positionnement à angle droit
④ Poignée de positionnement droite
⑤ Raccord tournant de la série Pro
⑥ Bras de réaction allongé
⑦ Insert de réduction
⑧ Bras de réaction carré

Séries TSP WTE WRP

Raccord tournant de la série TSP Pro

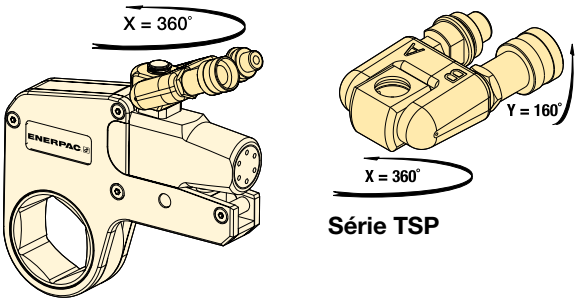

Série TSP

- **Verrouillage solide**
- **Rotation à 360° sur l'axe des X et 160° sur l'axe des Y**
- **Meilleure maniabilité de l'outil dans les endroits exigus**
- **Simplifie l'installation de flexibles**
- **Raccords rapides mâles et femelles compris**

Pour ces références de clé dynamométrique	Référence [1]	Pression maximale (bars)	(kg)
W2000X, W4000X, W8000X, W15000X, W22000X, W35000X	**TSP300**	690	0,2

[1] Pour commander une unité de commande de la série W (édition X) équipée d'un bloc à sorties TSP300 bi-axial, ajoutez un P avant le X de la référence de l'outil. Exemple : **W2000PX**. Le bloc à sorties TSP300 est destiné uniquement aux outils de l'édition X et n'est pas compatible avec ceux de l'édition standard. Pour les pièces de rechange des outils disponibles, reportez-vous à la fiche de réparation consultable à l'adresse www.enerpac.com

Bras de réaction allongés de la série WTE

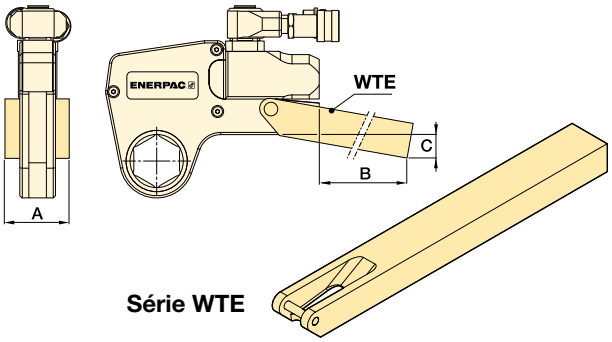

Série WTE

- **Dimensionnés pour le couple maximal**
- **Meilleure maniabilité de l'outil dans les endroits exigus**

Pour ces références de clé dynamométrique	Référence	Dimensions (mm)			(kg) *
		A	B	C	
W2000X	**WTE20**	56	398	76	2,6
W4000X	**WTE40**	66	436	74	4,6
W8000X	**WTE80**	85	449	55	7,6
W15000X	**WTE150**	102	498	72	12,0
W22000X	**WTE220**	114	524	77	17,3
W35000X	**WTE350**	127	419	133	17,8

* Les poids indiqués sont ceux des accessoires seuls (sans la clé).

Bras de réaction carrés et plats de la série WRP

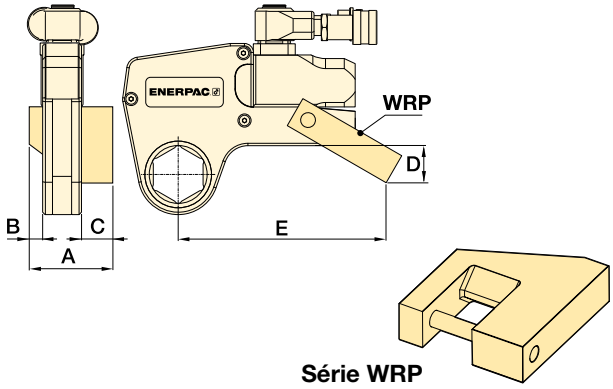

Série WRP

- **Conception légère interchangeable**
- **Permet la réaction latérale lorsque la réaction en ligne n'est pas possible**

Pour ces références de clé dyn.	Référence	Dimensions (mm)					(kg) *
		A	B	C	D	E	
W2000X	**WRP20**	84	16	35	45	148	0,4
W4000X	**WRP40**	109	21	47	59	190	0,8
W8000X	**WRP80**	137	26	57	69	223	2,0
W15000X	**WRP150**	165	32	69	87	257	3,9
W22000X	**WRP220**	207	37	91	134	317	7,2
W35000X	**WRP350**	225	42	91	182	367	10,6

* Les poids indiqués sont ceux des accessoires seuls (sans la clé).

Clés dynamométriques des séries S et W, édition X

La gamme d'outils industriels

Vérins et outils de levage
- Usage général
- Aluminium léger
- Extra plat
- Flat-Jac®, faible hauteur
- Tireur
- Piston creux
- Précision
- Longue course
- Tonnage élevé
- Vérins de levage POWR'RISER®
- Crics
- Jeux de vérins-pompes

Pompes
- Manuelles
- Sans fil et électriques
- À air comprimé
- À combustion

Composants du système
- Flexibles, raccords, huile
- Manomètres, adaptateurs
- Manifolds, raccords

Valves
- Distributeurs 3 et 4 voies
- De contrôle du débit et pression

Presses
- Établi, atelier et cadre mobile
- Bâti de presse et col de cygne
- Dynamomètres et cellules de charge

Extracteurs
- Ensembles extracteurs
- Ensembles extracteurs tous usages
- Extracteurs Posi Lock®

Outillages
- Ensembles et outillages de maintenance
- Poinçons
- Vérins hydrauliques à patte
- Écarteur de levage vertical
- Patins rouleurs
- Cisailles
- Cintreuses
- Écarteurs de brides

Outils de serrage
- Multiplicateurs
- Clés dynamométriques
- Douilles
- Tendeurs de boulons
- Pompes pour clés dynamométriques et de serrage
- Outils d'alignement de brides
- Outil à rectifier les brides
- Casse-écrous

Enerpac Bolting Service Van

Enerpac dans le monde

Pour une liste complète des adresses, voir :
http://www.enerpac.com/fr/nous-contacter

Enerpac Bolting Van

L'Enerpac Bolting Service assure la révision et l'entretien complet des outils de serrage, où que vous soyez.

- Démonstration des outils de serrage Enerpac sur site.
- Réparation et étalonnage des outils de serrage toutes marques.
- Formation à une utilisation efficace et en toute sécurité des outils de serrage.

Enerpac Academy

L'Enerpac Academy, notre centre de formation interne, a été créé exclusivement pour nos partenaires commerciaux, les utilisateurs de nos produits et nos collaborateurs. Ses programmes pédagogiques visent à approfondir les connaissances dans le domaine des outils, des réparations, de la maintenance et de la mise en œuvre en toute sécurité des outils hydrauliques haute pression.

- Centre de formation interne spécialisé Enerpac
- Programmes de formation standard et sur mesure
- Formateurs extrêmement compétents
- Grand choix de cours de formation ayant fait la preuve de leur valeur ajoutée
- Partage de connaissances et d'expériences
- Priorité à la sécurité de l'utilisateur et de l'outil.

EMP (Enerpac Maintenance Program)

L'EMP est un service de maintenance préventive. Votre centre de service agrée Enerpac contrôlera vos outils sur les points essentiels suivants : fuite, niveau et qualité de l'huile, paramètres de réglage de la pression maximale et détérioration. L'EMP permet de réduire les risques opérationnels, de renforcer la sécurité et de minimiser les retards extrêmement coûteux de vos interventions. Des conseils vous seront dispensés quant à l'entretien régulier des outils Enerpac.

- Un travail plus sûr
- Moins de risques opérationnels
- Des outils toujours disponibles et en parfait état de marche
- Des produits comme neufs après réparation
- Des interruptions reléguées au rang de souvenirs
- Des conseils pour une utilisation efficace en toute sécurité
- Un entretien effectué lorsque les outils ne sont pas utilisés.

www.enerpac.com
- Calculateur de serrage en ligne
- En savoir plus sur les outils hydrauliques
- Promotions
- Nouveaux produits
- Catalogues électroniques
- Salons professionnels
- Manuels (instructions et fiches de réparation)
- Distributeurs & centres de service les plus proches
- Les produits Enerpac en action
- Solutions intégrées.

Commande de produits et de catalogues

Pour trouver le nom du centre de service ou du distributeur Enerpac le plus proche, pour demander de la documentation ou une assistance technique, contactez Enerpac à l'une des adresses que vous trouverez sur www.enerpac.com, ou posez votre question par e-mail : info@enerpac.com

Votre distributeur Enerpac :

info@enerpac.com
www.enerpac.com

9070 FR © Enerpac 04-2015 - Susceptible d'être modifié sans préavis.

ENERPAC®
POWERFUL SOLUTIONS. GLOBAL FORCE.